Paro Mayor Horno 2025

Corrección transmisión horno.

SoldesP

PROPUESTA TECNICA

REVISION	FECHA
REV-0	29-04-2025

ABRIL 2025

ALCANCE DEL SERVICIO

Gerencia/División:	POLPAICO SOLUCIONES
Plazo:	34 días en total. 9 días de ejecución turno día y noche
Turno:	12 hrs
Garantías:	No se considera
Contexto General:	Corrección en la trasmisión del horno. Entre el alcance considera las siguientes actividades: ❖ Cambio super bolto unión corona ❖ Centrado llanta 3 y fijado ❖ Cambio Ballestas en corona ❖ Llanta 1: Enlainado ❖ Llanta 2: Enlainado y anillo retención llanta ❖ Llanta 3: Enlainado y anillo retención llanta ❖ Ajuste y centrado Corona
Aportes de Polpaico:	Grúa. Andamios. 3 cuerpos Energía eléctrica. Gato hidráulico 100ton Consumibles. Lainas 4mm 72 und Útiles de alineación aros.

UBICACIÓN DEL SERVICIO

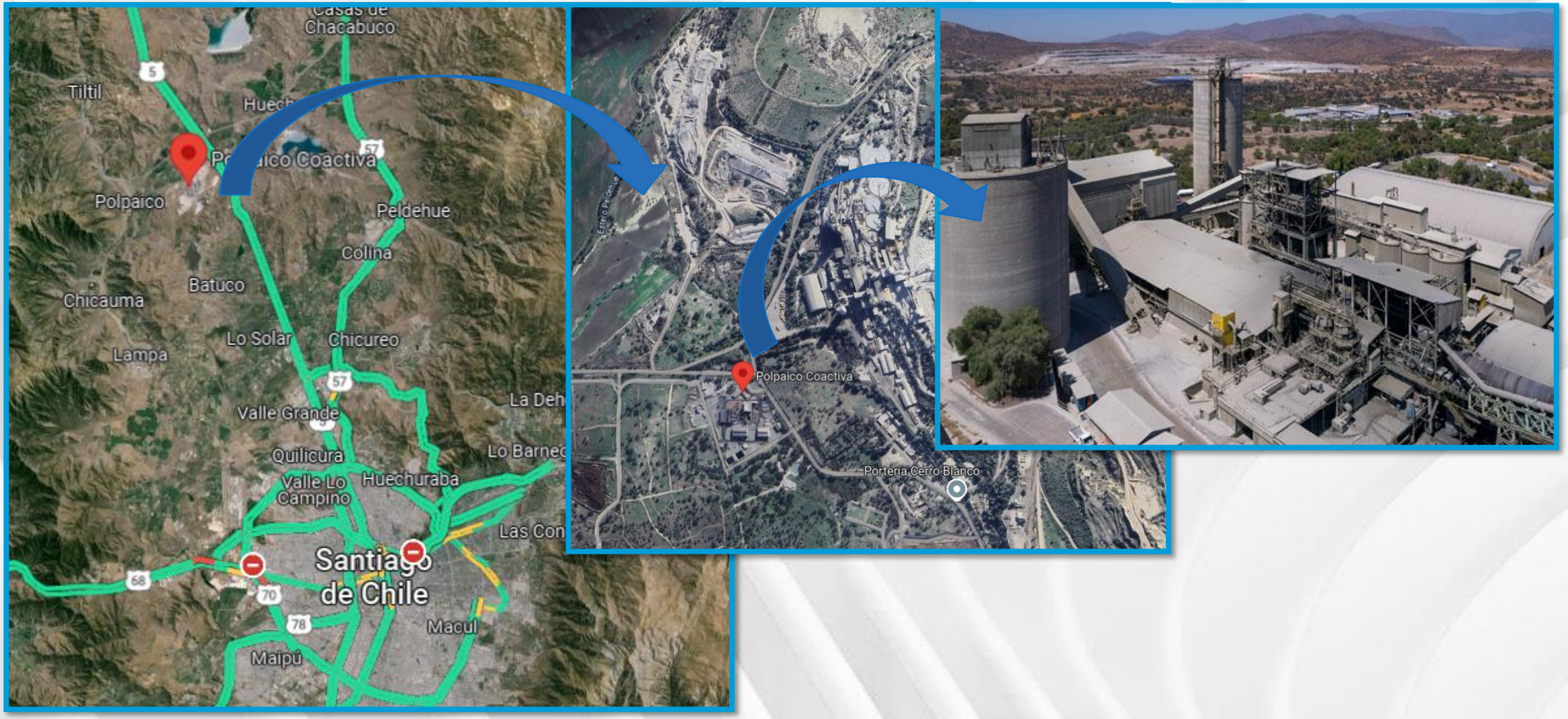

Vista panorámica horno

REMPLAZO PERNO SUPER BOLT

PERNERIA A REMPLAZAR

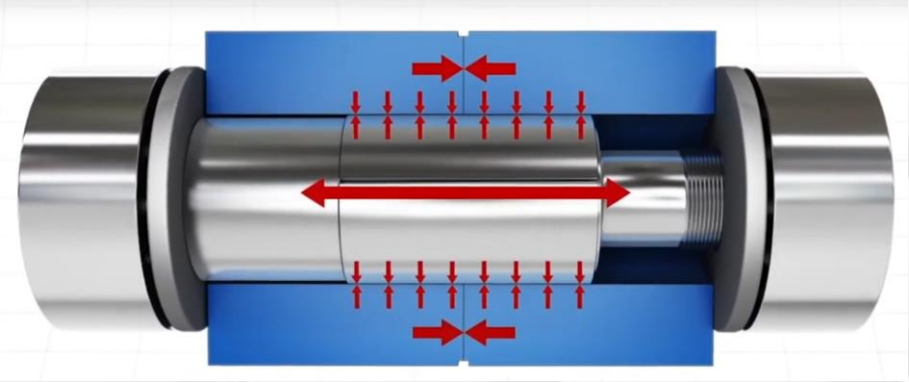

EJEMPLO DE PERNO SUPER BOLT

EJEMPLO TORQUE DE PERNO

CORONA

POLPAICO SOLUCIONES

- **Cambio de Ballestas:**
  - Reemplazo de 16 unidades, tiene la función de amortiguación en la corona.
  - Trabajo mecánico.

- **Reemplazo pernos unión corona:**
  - Reemplazar pernos unión corona, son 4 unidades por unión, total 8.
  - Se reemplazarán por pernos super Bolt, stock en planta Polpaico.

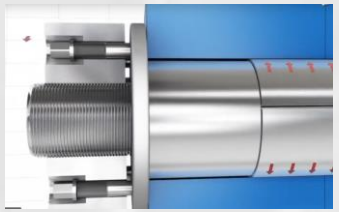

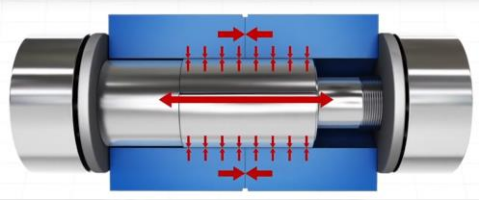

PERNO SUPER BOLT

SoldesP

Enlainado (3 llantas en simultáneo).

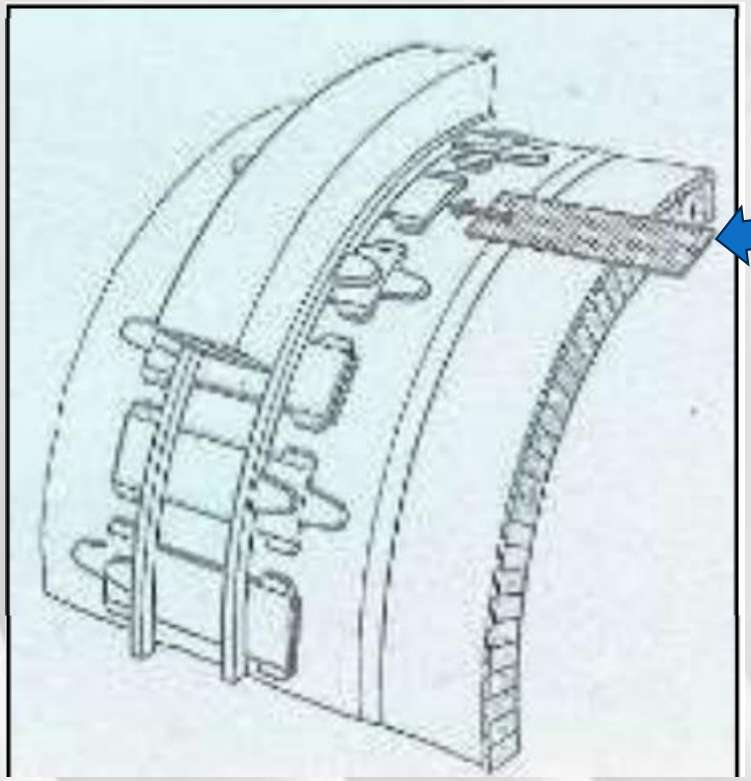

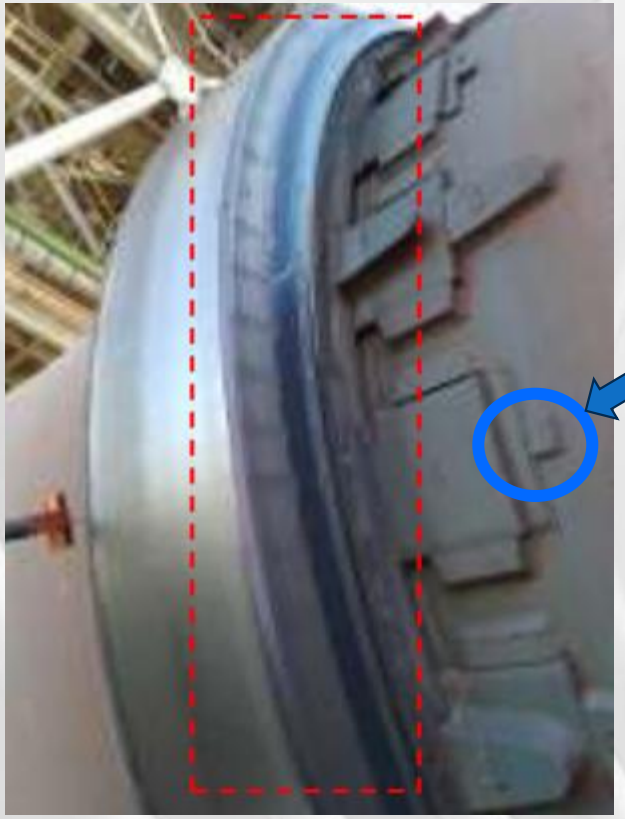

- **Enlainado:**
  - Reemplazo de lainas en soporte inferior llantas. Esta actividad se realiza en la parte superior del horno.
  - Tiene 12 unidades, para el remplazo se debe retirar soldadura tope posterior.

Centrado llanta y fijación.

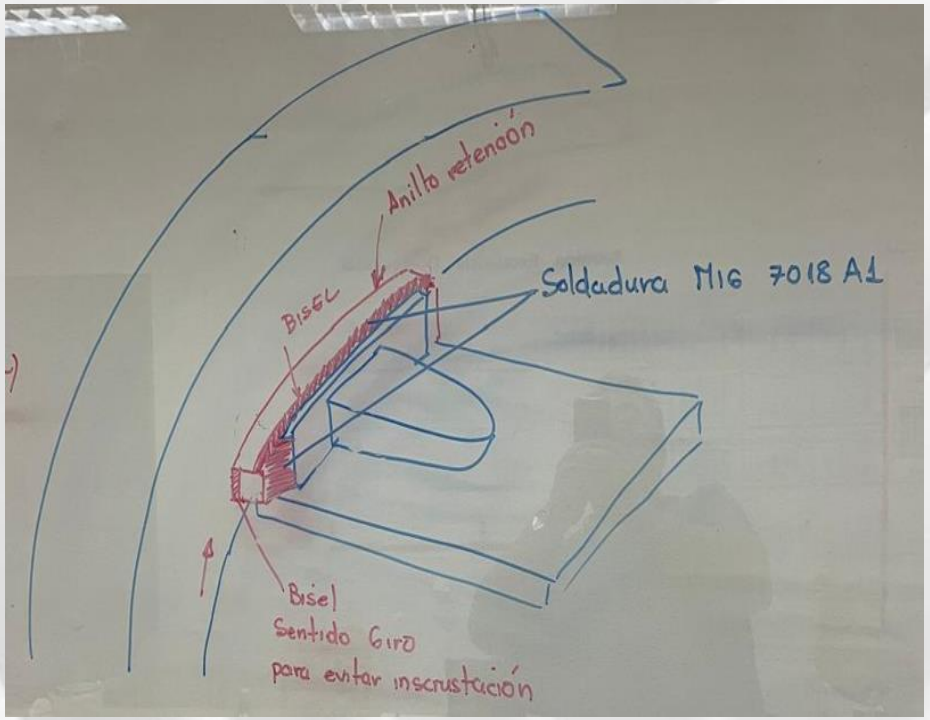

- **Soportes zapatas:**
  - Retirar soporte y anillo existente.
  - 12 soport es .

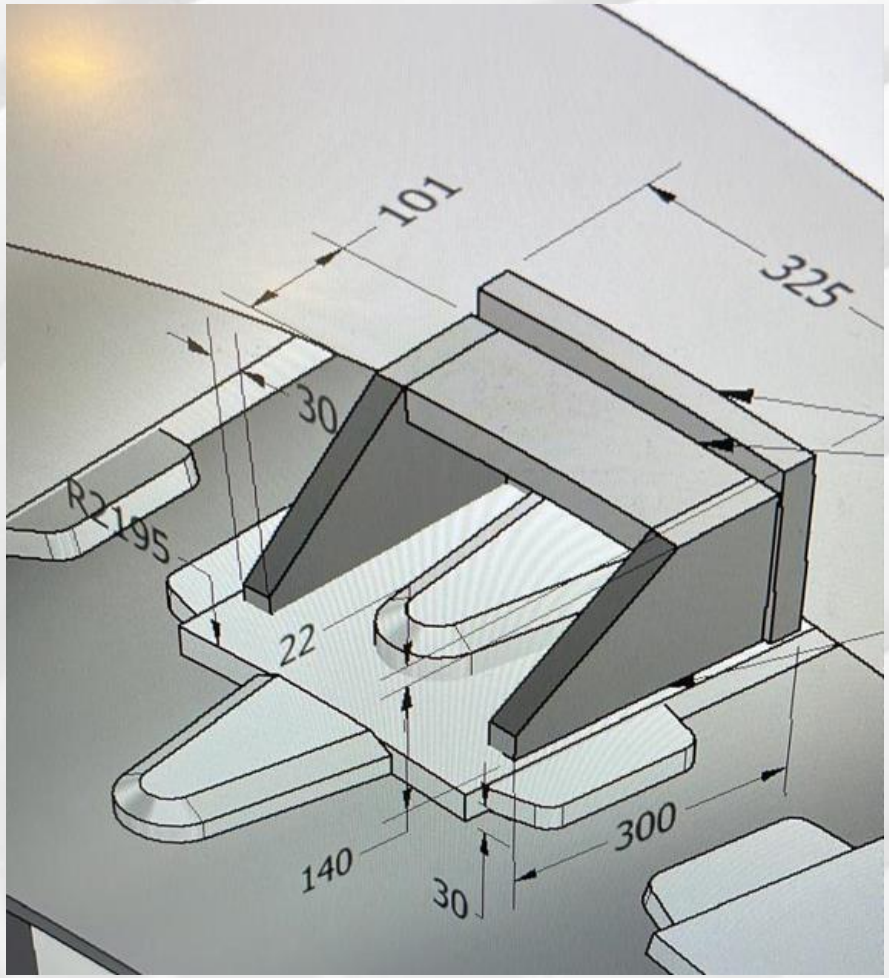

- **Montaje nuevos soportes zapatas:**
  - Montaje de nuevos soportes zapata
  - 12 soportes.

LLANTA N° 3

REEMPLAZO Y MONTAJE DE SOPORTES ZAPATA

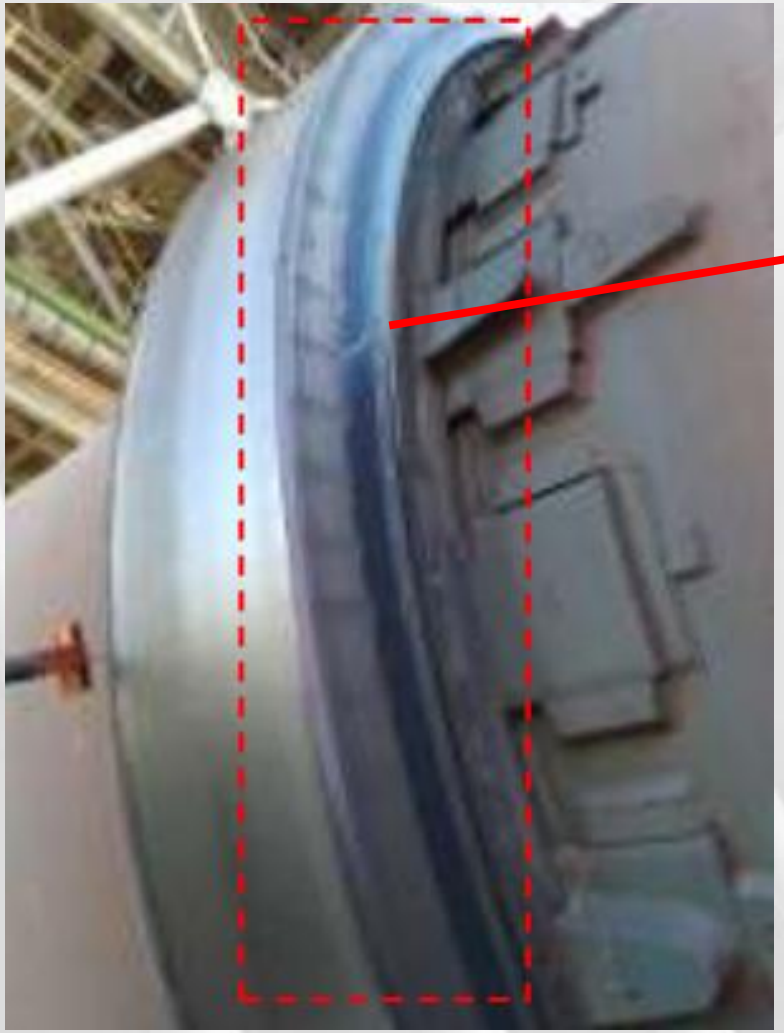

MODELO 3D

Montaje nuevos soportes zapatas:

- **12 soportes.**

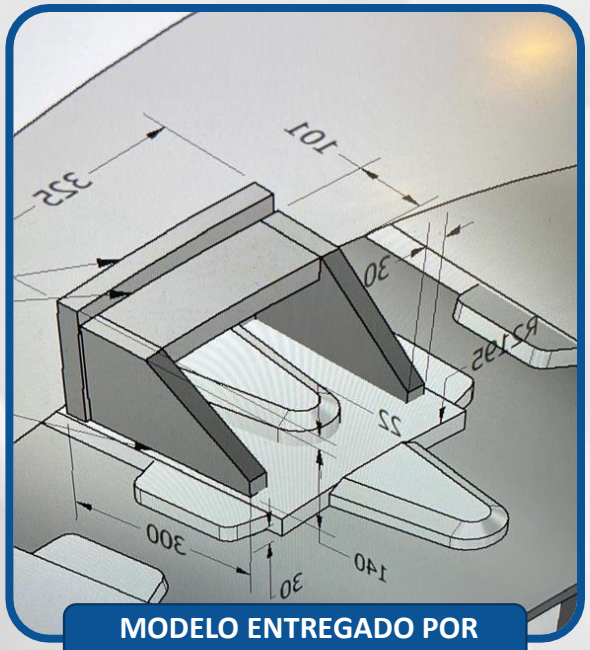

MODELO ENTREGADO POR POLPAICO

SoldesP

ESCALA DE TIEMPO

25086-PLAN-CORRECCION TRANSMISION HORNO [REV-A]

Id	Mo de tare	Nombre de tarea	Duración	Comienzo	Fin
0		25086-PLAN-CORRECCION TRANSMISION HORNO [REV-A]	34 días	lun 05-05-25 8:00	sáb 07-06-25 20:00
1		HITO 1 ADJUDICACION	0 días	lun 05-05-25 8:00	lun 05-05-25 8:00
2		HITO 2 REUNION DE ARRANQUE	0 días	mar 06-05-25 14:00	mar 06-05-25 14:00
3		HITOS	27 días	lun 05-05-25 8:00	dom 01-06-25 3:00
10		PREPARATIVOS	12,17 días	lun 05-05-25 8:00	sáb 17-05-25 10:00
23		OBRAS PREVIAS	4 días	lun 19-05-25 8:00	jue 22-05-25 20:00
33		INICIO DE TRABAJOS	0 días	vie 23-05-25 0:00	vie 23-05-25 0:00
34		EJECUCION: ACTIVIDADES CORRECCION HORNO	9 días	vie 23-05-25 0:00	dom 01-06-25 3:00
35		Cambio super Bolt union corona (4 un por posicion)	2 días	vie 23-05-25 0:00	dom 25-05-25 3:00
38		Centrado Llanta 3 y fijado	5 días	vie 23-05-25 0:00	mié 28-05-25 3:00
42		Cambiar Basllestas en corona	3 días	mié 28-05-25 3:00	sáb 31-05-25 3:00
44		Llanta 1: Enlainado	3 días	mié 28-05-25 3:00	sáb 31-05-25 3:00
47		Llanta 2: Enlainado y anillo retencion llanta	3 días	mié 28-05-25 3:00	sáb 31-05-25 3:00
50		Llanta 3: Enlainado y anillo retencion llanta	3 días	mié 28-05-25 3:00	sáb 31-05-25 3:00
53		Ajuste y centrado Corona	1 día	sáb 31-05-25 3:00	dom 01-06-25 3:00
56		HITO FIN DE LOS TRABAJOS	0 días	dom 01-06-25 3:00	dom 01-06-25 3:00
57		DESMOVILIZACION	7 días	dom 01-06-25 8:00	sáb 07-06-25 20:00
58		Orden y limpieza	3 días	dom 01-06-25 8:00	mar 03-06-25 20:00
59		Retiro de contendores	4 días	mié 04-06-25 8:00	sáb 07-06-25 20:00

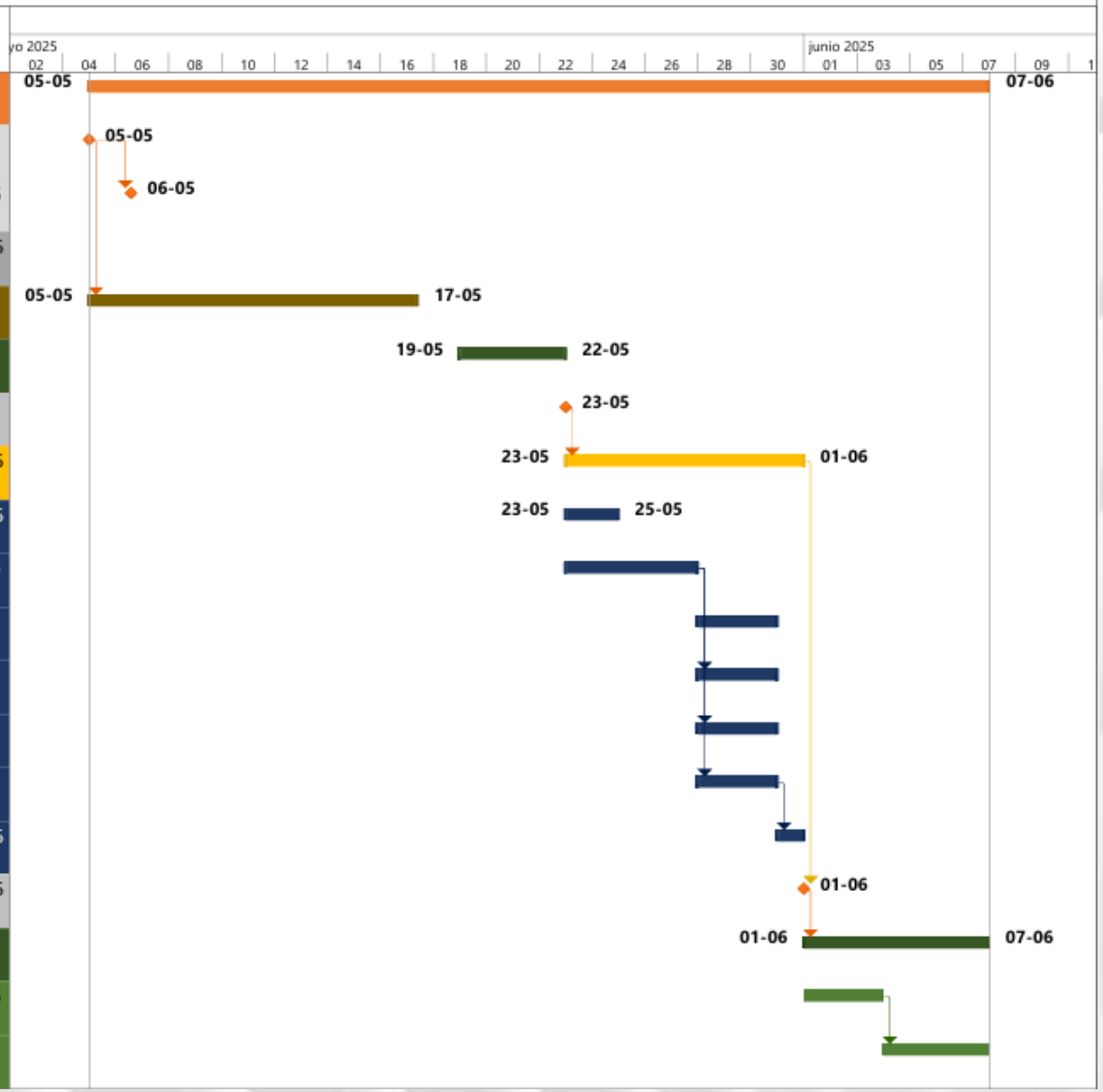

PROGRAMA DE TRABAJO

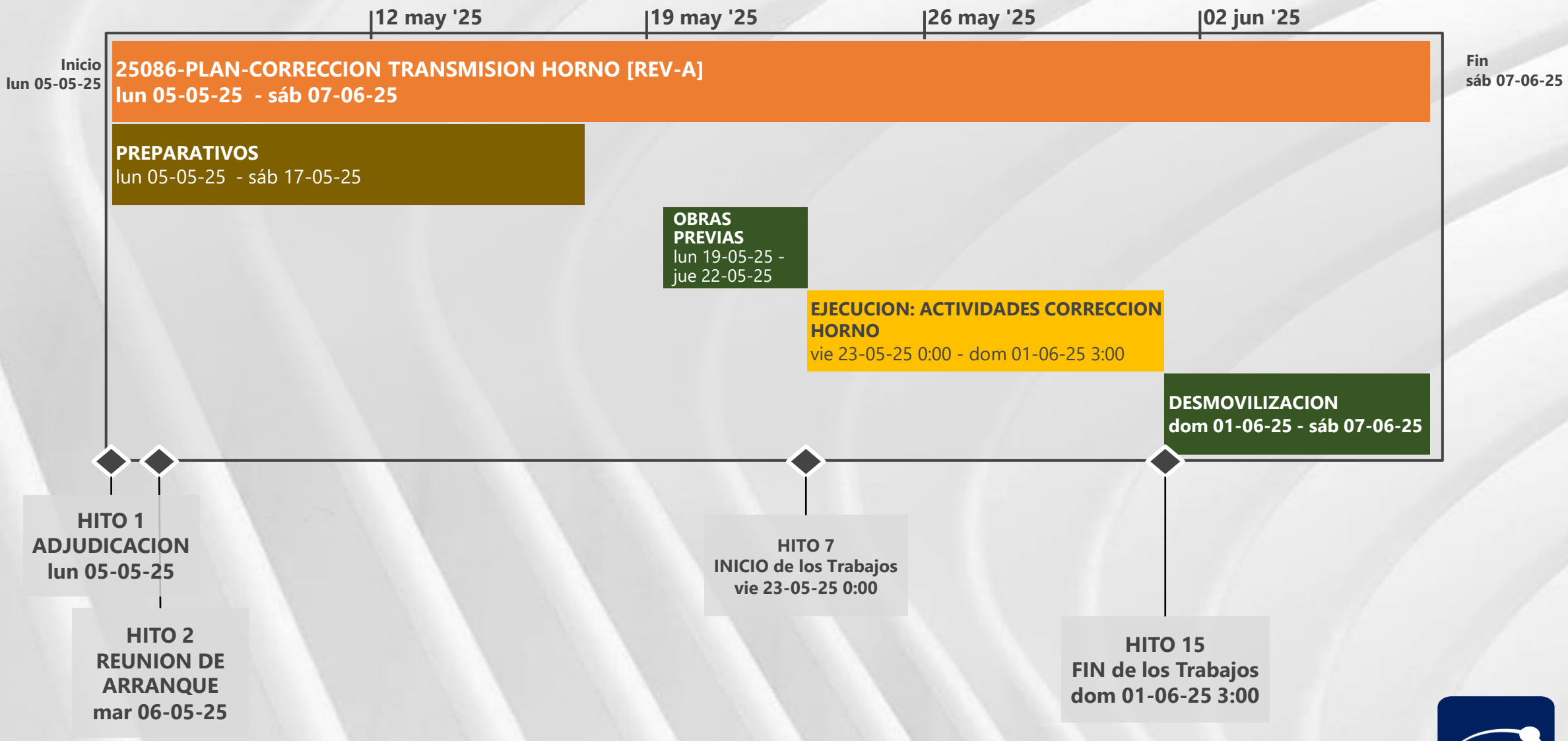

DETALLE DOTACIÓN

		DOTACION DIRECTA					DOTACION INDIRECTA			
ACTIVIDAD	Turno 12hrs	MM	MP	Sold 4G	Sold 6G	Total	SUP	Apr	INSP	Total
Cambio super bolto union corona	4	2	2	2		**6**	1	1	1	**3**
Centrado llanta 3 y fijado	5	2	2		4	**8**				
Cambio Ballestas en corona	6	2	4	1		**7**				
Llanta 1: Enlainado	6	2	2	2		**6**				
Llanta 2: Enlainado y anillo retención llanta	6	2	2	2		**6**				
Llanta 3: Enlainado y anillo retención llanta	6	2	2	2		**6**				
Ajuste y centrado Corona	2	2	2	1		**5**				

PROYECTO	:CORRECCION TRANSMISION HORNO
OT	:25086
FECHA INICIO PROYECTO	:05 DE MAYO 2025
FECHA FIN PROYECTADO	:07 DE JUNIO 2025

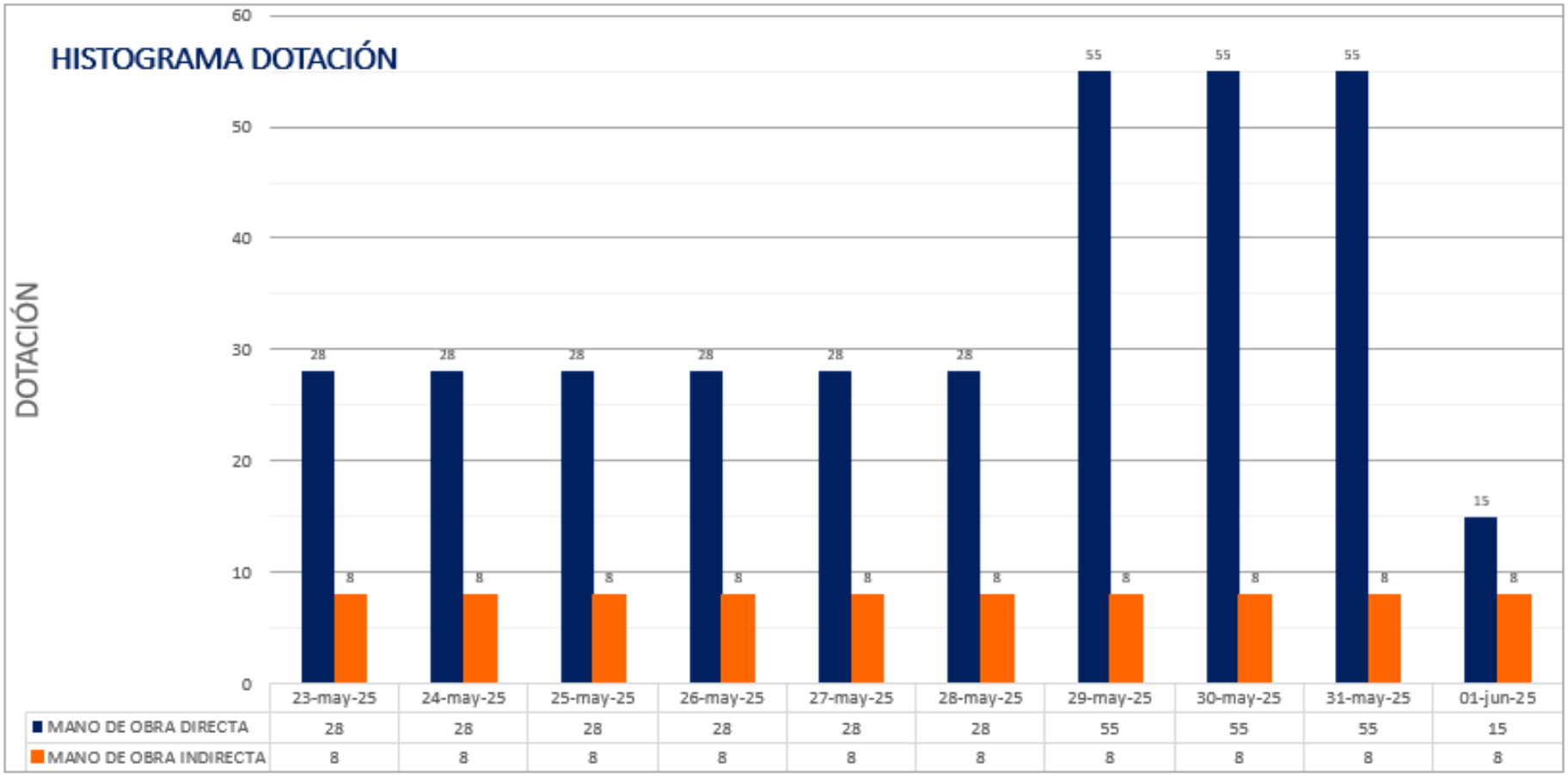

	SEMANA 1	SEMANA 2								
PERIODO	23-may-25	24-may-25	25-may-25	26-may-25	27-may-25	28-may-25	29-may-25	30-may-25	31-may-25	01-jun-25
MANO DE OBRA DIRECT	28	28	28	28	28	28	55	55	55	15
MANO DE OBRA INDIRE	8	8	8	8	8	8	8	8	8	8

VEHICULOS Y MAQUINARIA

Aportes	Polpaico		Soldesp
CATEGORIAS	INSUMOS&MAQ	REPUESTOS	CONSUMIBLES
ELEMENTOS	Andamios Camión pluma o Grúa. Energía elec.	Lainas de ajuste Ballestas nuevas Elementos de sujeción y anclaje. Pernería.	Maq. Soldar Tableros, extensiones, etc. Oxicorte Luminaria portatil Hytorch Insumos y herramientas menores. Camioneta. Bus de tralado.

Varios.

- **Acreditación y habilitación:**
  - Utilizar requerimientos en base técnica licitación de cuadrillas mecánicas.
- **Instalación de faenas:**
  - Utilizar requerimientos en base técnica licitación de cuadrillas mecánicas.
- **Requerimientos de seguridad:**
  - Utilizar requerimientos en base técnica licitación de cuadrillas mecánicas.
- **Medio ambiente, housekeeping:**
  - Utilizar requerimientos en base técnica licitación de cuadrillas mecánicas.
- **Asesoría técnica:**
  - Polpaico contrata Vendor para supervisar, entregar indicaciones y aprobar trabajos designados, servicio considera a 24 hrs.
- **Aportes de Polpaico:**
  - El andamiaje necesario para los trabajos en los que se requiera utilizar estos equipos. El armado de andamio será realizado por el personal contratista habilitado contratado por Polpaico.
  - Disponibilidad de un comedor (a costo de cada contratista).
  - Lugar para instalar contenedores (Vestidores, lockers, otros).
  - Provisión de energía eléctrica, agua y baños químicos instalados en faena.
  - Polpaico suministrara los baños químicos en el sector de las faenas.

Varios.

POLPAICO SOLUCIONES

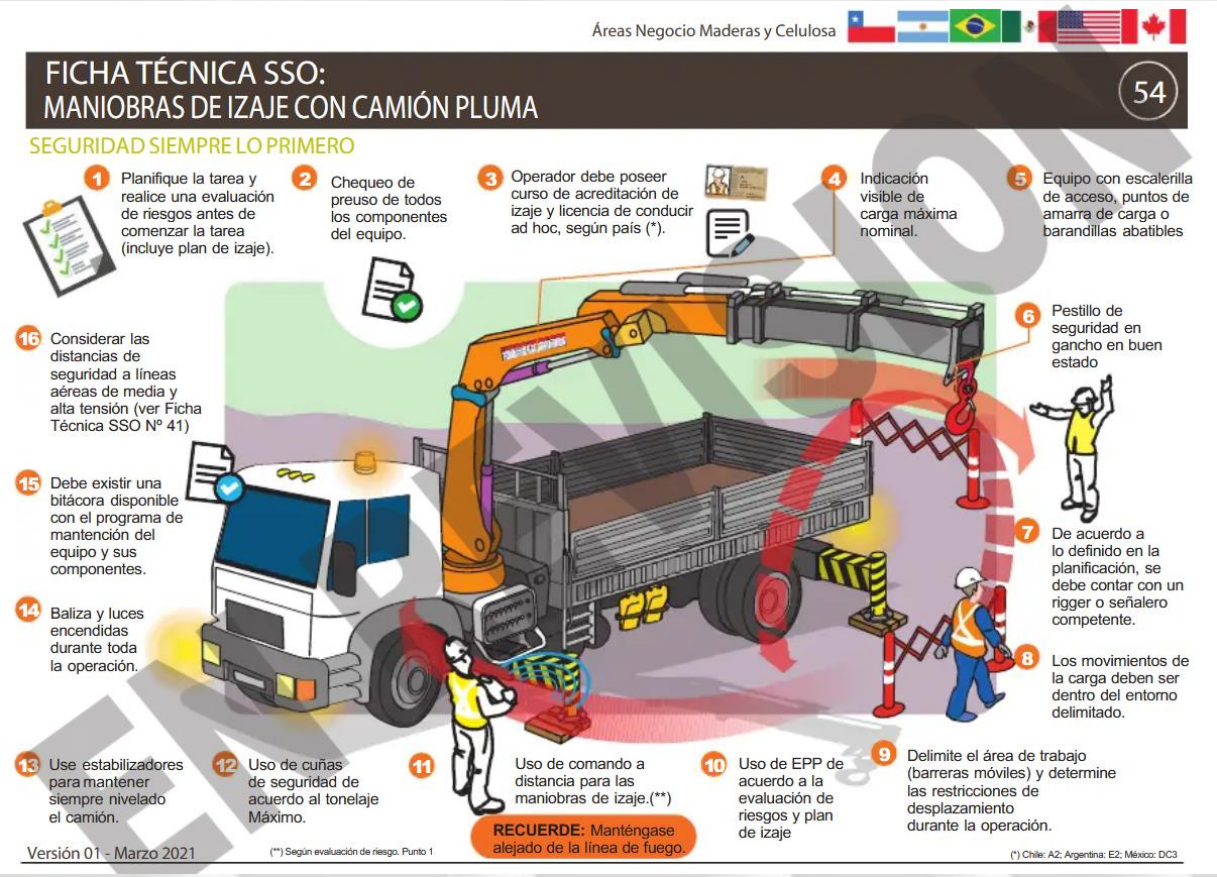

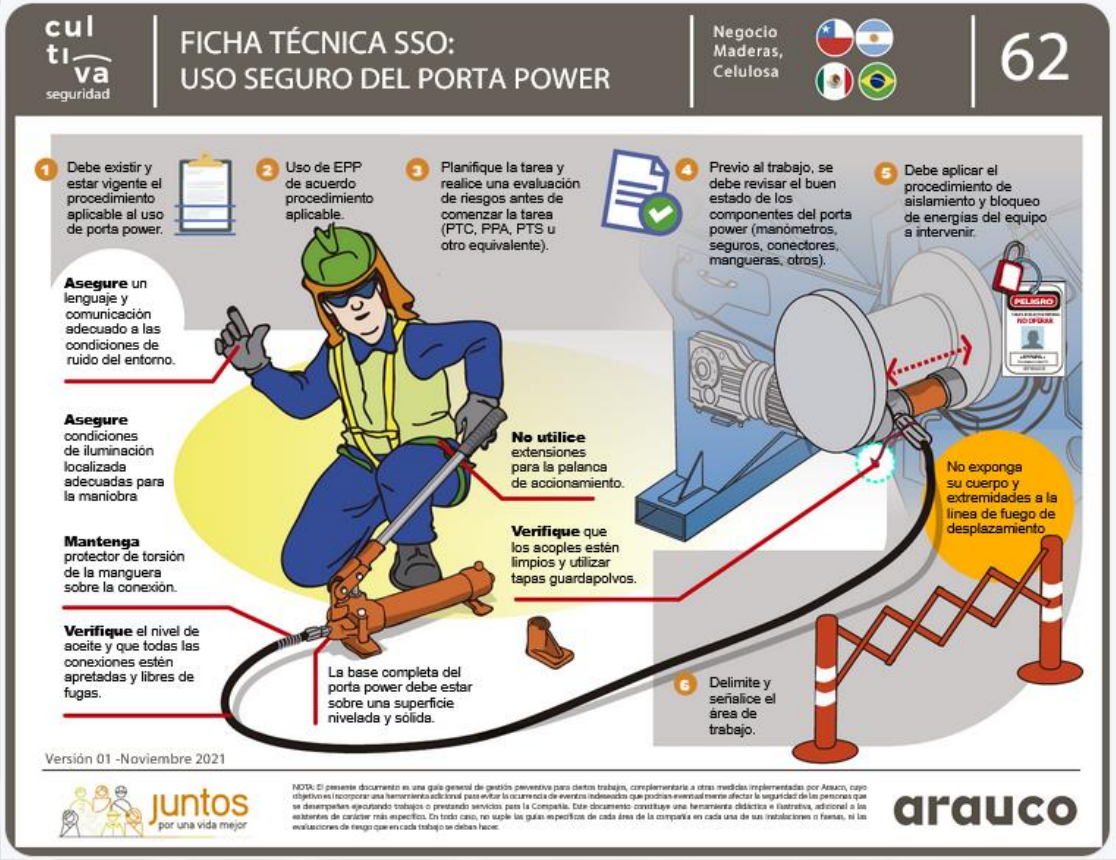

SoldesP

www.soldesp.com

Oficina Central
SOLDESP Camilo Henríquez #79 · Artificio, La Calera.
V Región
Email: contacto@soldesp.com

La información contenida en esta presentación es de uso exclusivo de Soldesp S.A.